Produce un onda quadra tra 0V e 5V con frequenza pari a quella dell'onda sinusuoidale prodotta dal generatore

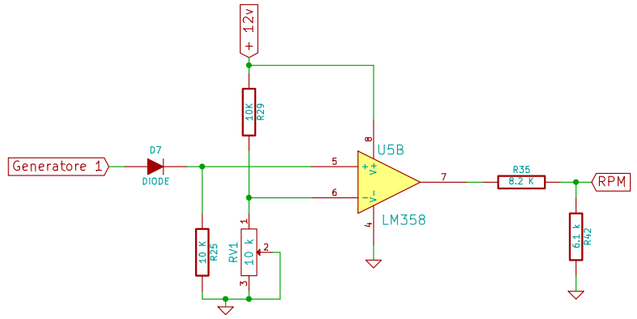

Circuito per disattivare il freno resitivo di Sicurezza/Emergenza

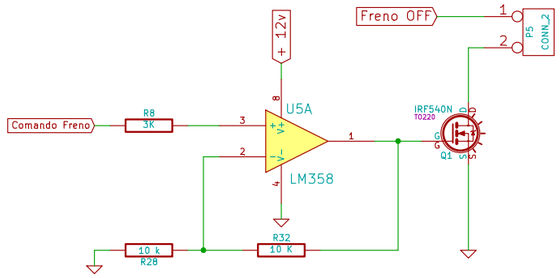

Connessione per DS1820

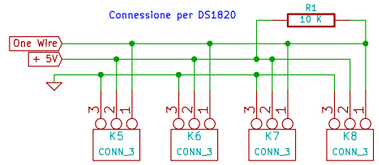

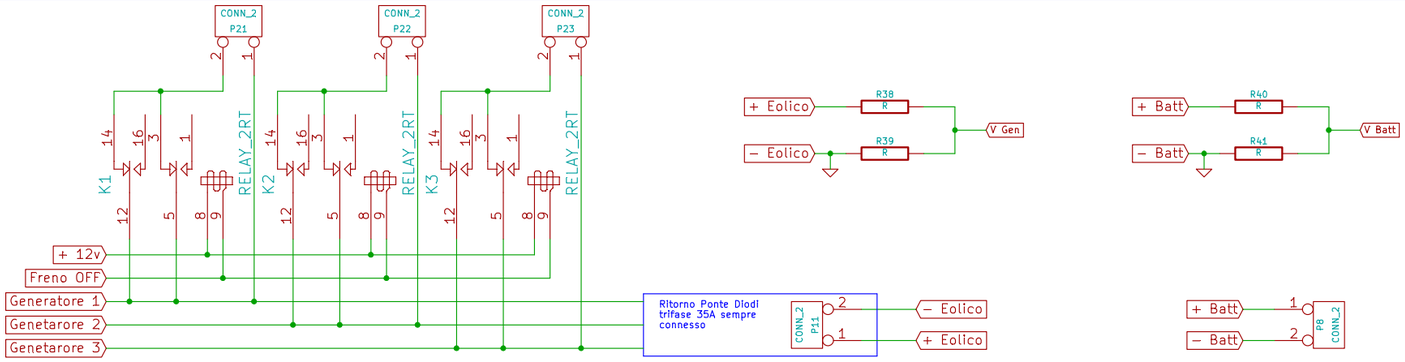

Connessione LCD

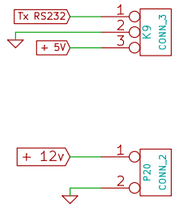

Connessione SD

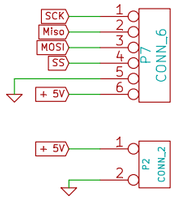

Gruppo di circuiti che si occupano di limitare la corrente fornita dagli step-up alle batterie.
Tramite la resistenza di Shunt presente su ogni circuito di step-up misura la corrente in uscita e opportunamente amplificata la compara con la tensione fornita da arduino, se il valore letto supera quello impostato da arduino, il circuito fornisce una tensione superiore a 1V al pin 3 dell'UC3843A che di conseguenza blocca l'erogazione di corrente all'uscita dello step-up

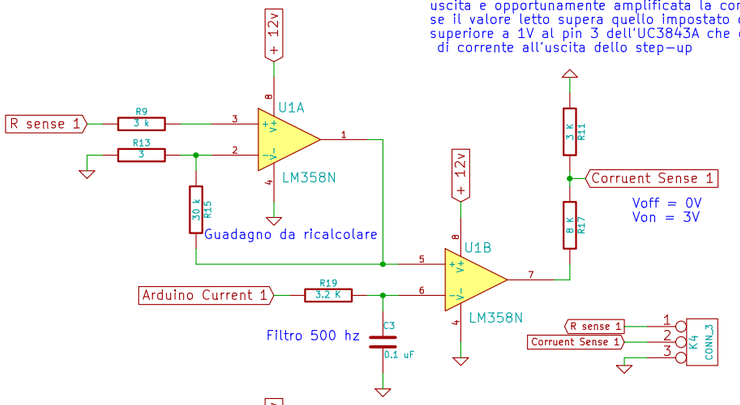

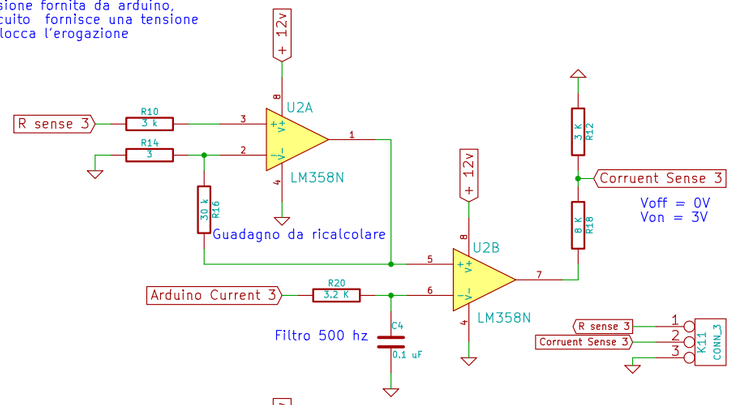

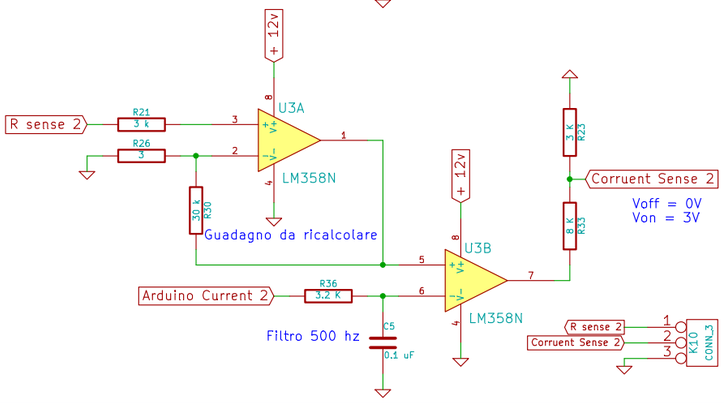

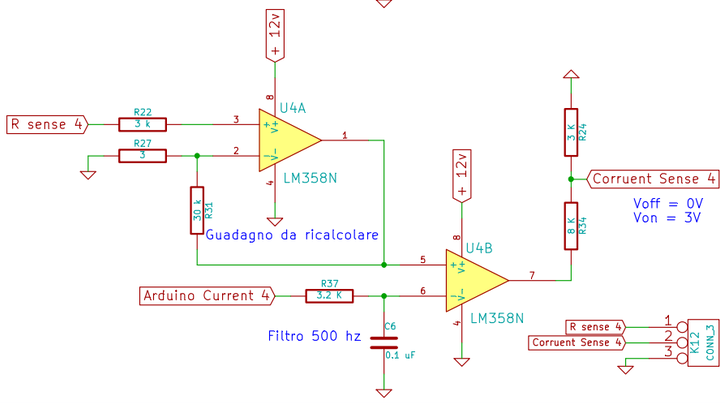

Connessione al modulo arduino

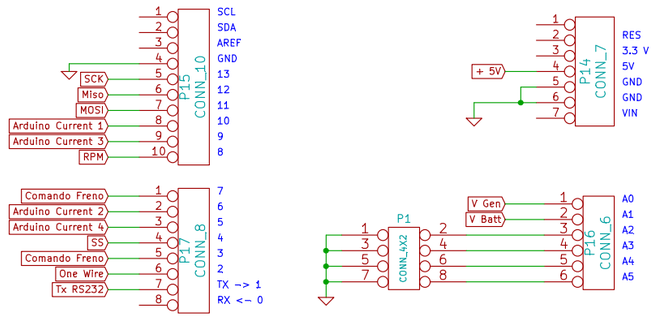

File: Rinnovabili.sch		
Sheet: /		
Title: Cacicabatteria eolico		
Size: A3	Date: 11 feb 2015	**Rev:**
KiCad E.D.A. eeschema (2013-07-07 BZR 4022)-stable		Id: 1/1